MANUAL DE UTILIZARE

MODEL:
EGER 45 750 BL



Vă mulțumim pentru că ați ales produsul nostru, vă rugăm să citiți cu atenție următoarele informații importante privind siguranța instalării și întreținerea. Păstrați aceast manual de utilizare pentru consultări ulterioare.

Stimate client,

Dacă urmați recomandările cuprinse în acest manual de instrucțiuni, aparatul nostru vă va oferi o performanță ridicată constantă și va rămâne eficient pentru mulți ani de acum înainte.

Specificațiile produsului și parametrii tehnici

Model	EGER 45 750 BL
Tensiune nominală	220~230V
Frecvența nominală a puterii	50~60Hz
Puterea luminii	1x4W
Putere motor	120W
Putere totală	124W
Motor	1
Diametrul adaptorului de ieșire	120mm

RECOMANDĂRI ȘI SUGESTII

INSTALARE

* Producătorul nu va fi responsabil pentru nicio daune rezultate din instalarea incorectă sau necorespunzătoare.

* Vă rugăm să citiți acest manual de instrucțiuni înainte de a instala și utiliza această hotă. Vă rugăm să păstrați acest manual de instrucțiuni într-un loc sigur pentru referințe ulterioare.

* Numai un tehnician de service calificat și instruit poate efectua lucrările de instalare și service.

* Verificați dacă tensiunea principală corespunde cu cea indicată pe plăcuța cu date tehnice scrise pe sticker în interiorul hotei.

* Dacă hota este utilizată împreună cu aparate neelectrice (de exemplu, aparate cu gaz), trebuie garantat un grad suficient de ventilație în încăpere pentru a preveni returul gazelor de evacuare. Bucătăria trebuie să aibă o deschidere direct cu aerul liber pentru a garanta intrarea aerului curat.

* Distanța minimă este de 750 mm de la hota la o plită pe gaz și este de 650 mm la o plită electrică. Dacă instrucțiunile de instalare pentru plitele pe gaz specifică o distanță mai mare, aceasta trebuie luată în considerare.

ANUNȚ: Sunt necesare două sau mai multe persoane pentru a instala sau muta acest aparat. Nerespectarea acestui lucru poate cauza vătămări fizice.

Utilizare

* Hota a fost concepută numai pentru uz casnic pentru a elimina fumurile din bucătărie.
* Nu utilizați niciodată hota în alte scopuri decât cele pentru care a fost proiectată.
* Nu lăsați niciodată flăcări deschise înalte sub hotă când este în funcțiune.
* Reglați intensitatea flăcării pentru a o direcționa numai pe fundul tigaii; asigurându-vă că nu înghițiți părțile laterale ale tigaii.
* Friteuza trebuie monitorizată continuu în timpul utilizării: uleiul supraîncălzit poate izbucni în flacără.
* Hota nu trebuie folosită de copii sau de persoane neinstruite în utilizarea corectă.

ÎNTREȚINERE

* Întreținerea corespunzătoare a hotei va asigura performanța corespunzătoare a unității.
* Deconectați hota de la sursa principală înainte de a efectua orice lucrări de întreținere.
* Curățați și/sau înlocuiți filtrele de grăsime din aluminiu și filtrele de cărbune activ după o perioadă de timp specificată.
* Curățați hota folosind o cârpă umedă și un detergent lichid neutru.
* ELIMINAREA: Nu aruncați acest produs ca deșeuri municipale nesortate. Este necesară colectarea separată a acestor deșeuri pentru tratare specială.

AVERTIZARE!!

În anumite circumstanțe, aparatele electrice pot reprezenta un pericol.
*Nu verificați starea filtrelor în timp ce hota funcționează.
*Nu atingeți becurile după utilizarea aparatului.
*Nu deconectați aparatul cu mâinile ude.
*Evitați flacăra liberă, deoarece este dăunătoare pentru filtre și prezintă pericol de incendiu.

*Verificați în mod constant prăjirea alimentelor. Uleiul supraîncălzit poate deveni un pericol de incendiu.
*Deconectați ștecherul electric înainte de orice întreținere.
*Copiii nu recunosc riscurile aparatelor electrice. Prin urmare, utilizați sau păstrați aparatul numai sub supravegherea adulților și la îndemâna copiilor.
*Nu folosiți acest produs în aer liber.
*Acest aparat nu este destinat utilizării de către persoane (inclusiv copii) cu capacități fizice, senzoriale sau mentale reduse sau cu lipsă de experiență și cunoștințe, cu excepția cazului în care acestea au fost supravegheate sau instruite cu privire la utilizarea aparatului de către o persoană responsabilă pentru siguranța lor.
Copiii trebuie supravegheați pentru a se asigura că nu se joacă cu aparatul.
* Trebuie să existe o ventilație adecvată a încăperii atunci când hota este utilizată în același timp cu aparatele care ard gaz sau alți combustibili.
*Există risc de incendiu dacă curățarea nu este efectuată în conformitate cu instrucțiunile

DIMENSIUNI

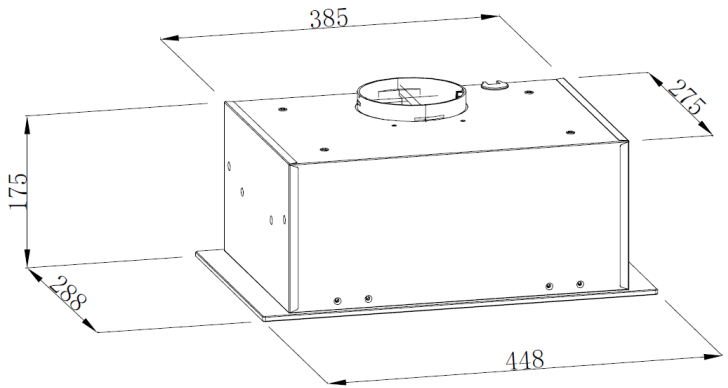

INSTALARE

Conductă

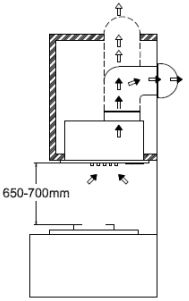

Hota aspiră vaporii de gătit saturați cu vapori și mirosuri prin filtrele de grăsime și îi elimină în exterior printr-o conductă de evacuare.

Atenție: Pentru a reduce riscul de incendiu, se preferă utilizarea conductelor metalice. Nu utilizați materiale inflamabile pentru a transporta aerul evacuat.

Dacă nu faceți iesirea afară, hota aspiră vaporii de aer saturați cu vapori și mirosuri prin filtrele de carbune (trebuie de procurat separate – 0076) și îi circulă înapoi în bucătărie.

1.Decideți unde va rula conductele între hotă și exterior.

2. O conductă dreaptă și scurtă va permite hotei să funcționeze cel mai eficient.

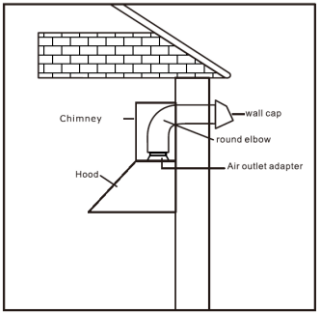

3. Cursurile lungi ale conductelor, coatele și tranzițiile vor reduce performanța hotei. Folosiți cât mai puține dintre ele. Pot fi necesare conducte mai mari pentru o performanță optimă în cazul conductelor mai lungi.

4. Aerul nu trebuie să fie evacuat într-un coș care este utilizat pentru evacuarea fumului de la aparatele care ard gaz sau alți combustibili. Trebuie respectate reglementările privind evacuarea aerului. Consultați autoritățile locale și codurile de construcție pentru cerințele privind conductele de evacuare.

5. Instalați un capac de acoperiș/perete. Conectați conductele metalice rotunde la capac și lucrați înapoi spre locația hotei.

Conexiune electrică

*Cablajul electric trebuie să fie efectuat de o persoană(e) calificată(e) în conformitate cu toate codurile și standardele aplicabile. Opriți alimentarea electrică la intrarea de service înainte de cablare.

*Dacă cablul de alimentare este deteriorat, acesta trebuie înlocuit de către

producător, agentul său de service sau persoane calificate similar pentru a evita un pericol.

*Nu folosiți ștecherul și un prelungitor, altele decât cele furnizate inițial împreună cu hota.

INSTALARE

Notă1: La hotele din oțel inoxidabil, îndepărtați cu grijă folia protectoare din plastic de pe toate suprafețele exterioare ale hotei și ale coșului de fum înainte de instalarea finală.

Notă2: Cel puțin două persoane vor fi necesare pentru montarea hotei.

INSTALAREA



Distanța minimă față de hotă deasupra aragazului nu trebuie să fie mai mică de 650 mm.

Se recomandă o distanță maximă de 750 mm deasupra aragazului pentru o captare optimă a impurităților provenite din gătit.

Distanțele de peste 750 mm deasupra aragazului sunt la discreția instalatorului și a utilizatorului - cu condiția ca înălțimea tavanului și lungimea conductei de evacuare să permită acest lucru.

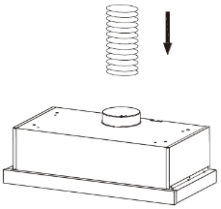

Înainte de a începe instalarea, pentru o mai bună manevrare a hotei, vă recomandăm să scoateți filtrele de aluminiu.

Înainte de a fixa, trebuie instalată conducta de evacuare a aerului către exterior. Utilizați o conductă de evacuare cu:

- Lungimea minimă indispensabilă;
- Coturile minime posibile (unghiul maxim de curbură: 90°);
- Material certificat (conform reglementărilor locale, de construcție și de incendiu) și cât mai netedă posibil în interior. De asemenea, este recomandabil să evitați orice modificări drastice ale secțiunii transversale a conductei (diametrul recomandat: 123 mm).

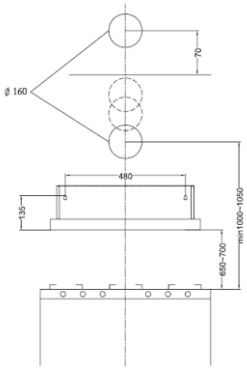

* Dați orificiul în perete pentru orificiul de evacuare a aerului (diametru 130 mm) consultând desenele din dreapta, unde sunt indicate măsurătorile pentru diferitele posibilități.

* Decideți poziția orificiului pentru evacuarea aerului: orificiul trebuie să fie în tavan, conform cerințelor dumneavoastră, dar trebuie să fie în linie verticală cu hota. Rețineți că hota poate evacua aerul doar prin orificiul de evacuare superior.

Montare sub dulapul de bucătărie

1. Creați o deschidere în partea de jos a corpului de bucătărie; decupajul trebuie să se refere la dimensiunile produsului indicate mai jos.
2. Perforați 4 orificii de instalare (Φ 5 mm) și 1 orificiu de evacuare a aerului (Φ130 mm) în partea de sus a dulapului, faceți o gaură în interiorul corpului de bucătărie pentru ca cablul electric să poată trece prin ele.

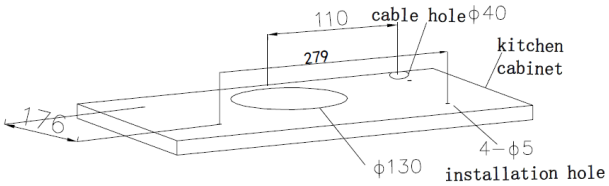

3. Scoateți filtrul de aluminiu.

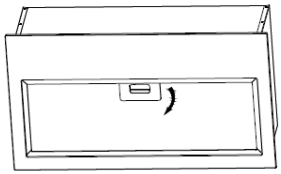

4. Ridicați hota spre decupajul pe care l-ați făcut la pasul 1. Introduceți cablul electric prin orificiul pe care l-ați făcut la pasul 2.
5. Dacă conectați hota la o conductă externă, fixați furtunul de conductă la cuplajul aparatului. (Notă: Conducta nu este inclusă în pachet.)
6. O persoană trebuie să susțină hota. Cealaltă persoană trebuie să fixeze hota folosind cele 4 șuruburi (M4*35mm) și cele 4 garnituri (φ6.1*φ13*1) prin găurile pre-găurite din partea superioară exterioară a corpului de bucătărie pe hotă. Asigurați-vă că toate șuruburile de susținere sunt strânse complet.

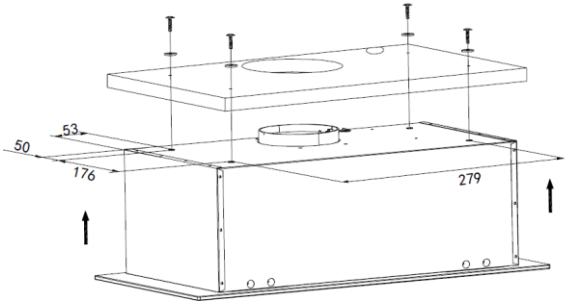

7. Instalați filtrele de carbon din părțile laterale ale carcasei motorului. (Notă: filtrele de carbon nu sunt incluse în pachet. Se utilizeaza DOAR in regim de recirculare.)

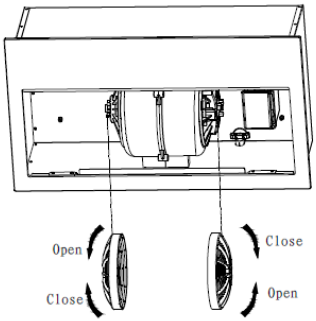

8. Instalați filtrul de aluminiu pe hotă.

Instalarea este acum completă.

Atenție:

- Aerul evacuat nu trebuie evacuat într-un canal de evacuare utilizat pentru evacuarea fumurilor provenite de la aparate care ard gaz sau alte canale de evacuare.
- Dacă instrucțiunile de instalare a plitei pe gaz specifică o distanță mai mare de 650 mm, acest lucru trebuie luat în considerare.
- Reglementările privind evacuarea aerului evacuat trebuie respectate.

FUNCȚIONAREA COMENZILOR

Hota este acționată folosind comanda tactilă.

De la stânga la dreapta sunt viteza MICĂ, viteza MEDIE, viteza MARE, comutatorul LUMINĂ, comutatorul pornit/oprit.



Când alimentarea este conectată, puteți auzi un scurt sunet de avertizare, apăsați de fiecare dată, va bâzâi o dată.

Iluminare de fundal a comutatorului: Alb.

Atingeți tasta pentru a porni hota la viteză mică, atingeți din nou, motorul se va opri.

Atingeți tasta pentru a porni hota la viteză medie, atingeți din nou, motorul se va opri.

Atingeți tasta pentru a porni hota la viteză mare, atingeți din nou, motorul se va opri.

Atingeți tasta pentru a porni/opri iluminatul.

Funcție de întârziere: Când motorul funcționează, apăsați lung tasta timp de cel puțin 3 secunde pentru a activa funcția de întârziere (implicit 15 minute), indicatorul luminos va clipi. După 15 minute, motorul se va opri, toate funcțiile se vor opri, iar indicatorul luminos se va stinge.

Când funcția de întârziere este în funcțiune, atingerea tastei va opri motorul, iar indicatoarele luminoase ale tastelor de viteză și ale tastei de pornire/oprire se vor stinge.

Când funcția de întârziere este în funcțiune, apăsarea tastelor de viteză va ieși din modul de întârziere.

ÎNTREŢINERE

FILTRU DE GRĂSIME

Filtrele de grăsime trebuie curățate frecvent (la fiecare două luni de funcționare sau mai frecvent în caz de utilizare intensă). Folosiți o soluție caldă de detergent.

Filtrele de grăsime sunt lavabile.

LĂMPI

Hota necesită O lampă LED de 4W*1
Recomandăm utilizarea doar a lămpilor cu aceleași specificații ca cele înlocuite.

Atenție: Întrerupeți întotdeauna alimentarea cu energie electrică înainte de a efectua orice operațiune asupra aparatului.

